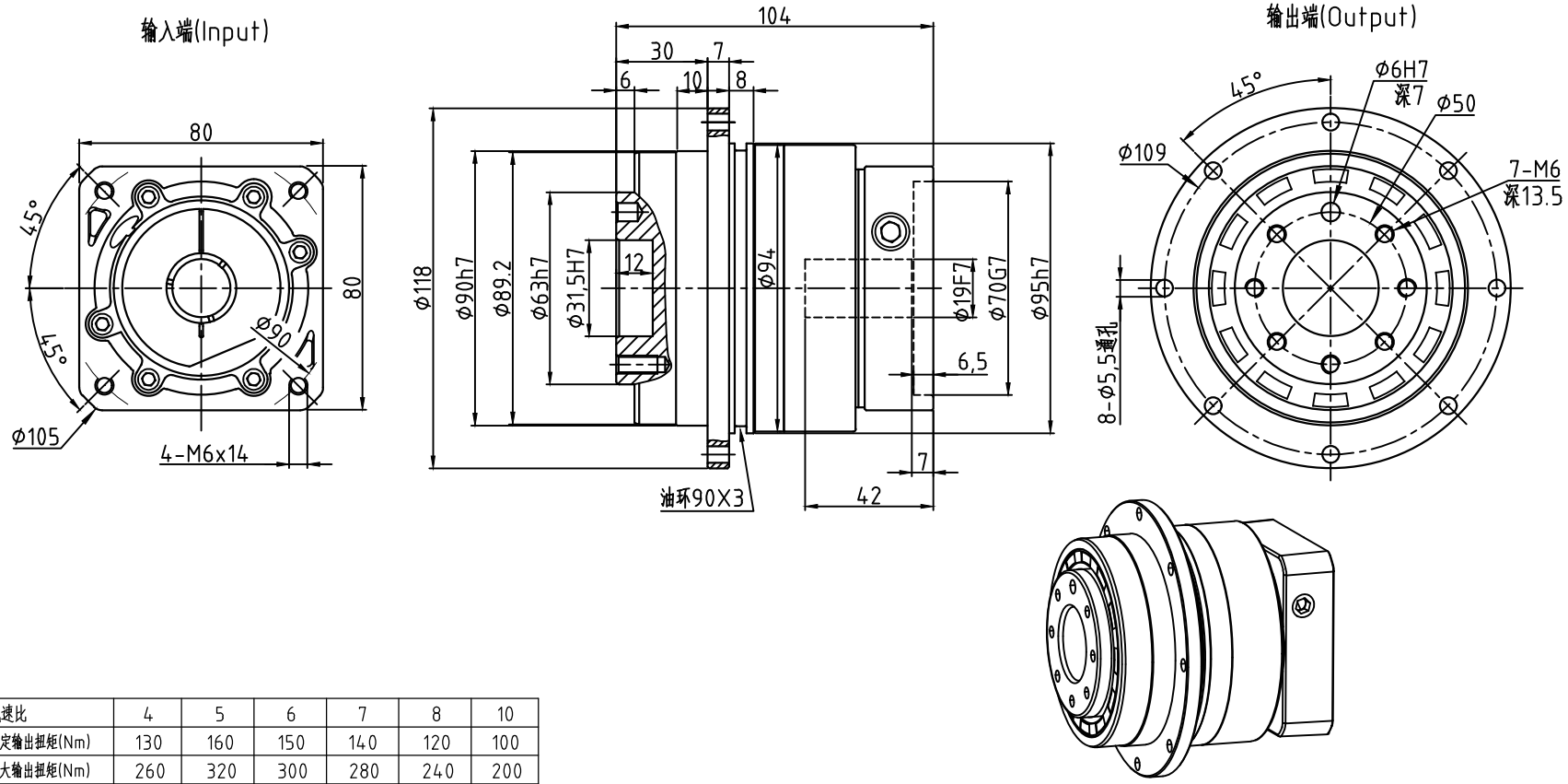

减速比	4	5	6	7	8	10
额定输出扭矩(Nm)	130	160	150	140	120	100
最大输出扭矩(Nm)	260	320	300	280	240	200
转动惯量(Kg.cm²)	0.51	0.47	0.45	0.45	0.45	0.44

容许径向力F_{2B}²	2310 N	传动效率	≈95%	重 量	≈3Kg
容许轴向力F_{2aB}²	—	噪音值	≤60dB	扭转刚性	31 Nm/arcmin
最大弯曲力矩M_{2kB}²	235 Nm	使用温度	-10℃~+90℃		
额定输入转速	4000 rpm	润滑方式	合成润滑脂（终身润滑）		
最大输入转速	8000 rpm	安装方向	任意		
超精密背隙P0	≤1 arcmin	防护等级	IP65		
精密背隙P1	≤3 arcmin	使用寿命	20000h（连续运转减半）		
标准背隙P2	≤5 arcmin	入力法兰：FAB090D-Ø70×24.5×M6			

请注意：
1.所有数据(PDF.CAD.3D)变更时，我们不做通知。
2.具体速比的额定扭矩请参照我司样本“减速机性能资料”；“用户的实际负载扭矩”×“使用系数”≤减速机的额定扭矩，否则用户发生故障，我司概不负责；使用系数请参照我司样本P05。

标记	处数	分区	更改文件号	签名	年月日
设计			标准化		
校对					
审核					
工艺			批准		

ZD090-L1-D

上海固佐

视图方式	重量	比例

共 张 第 张